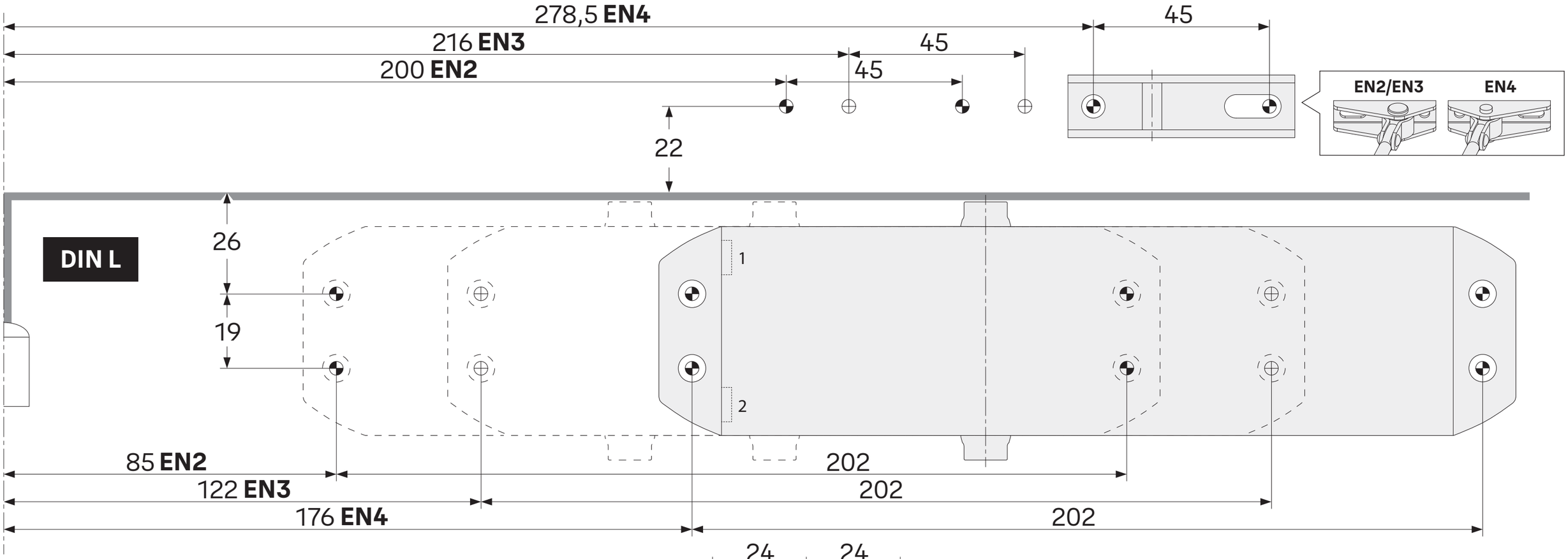

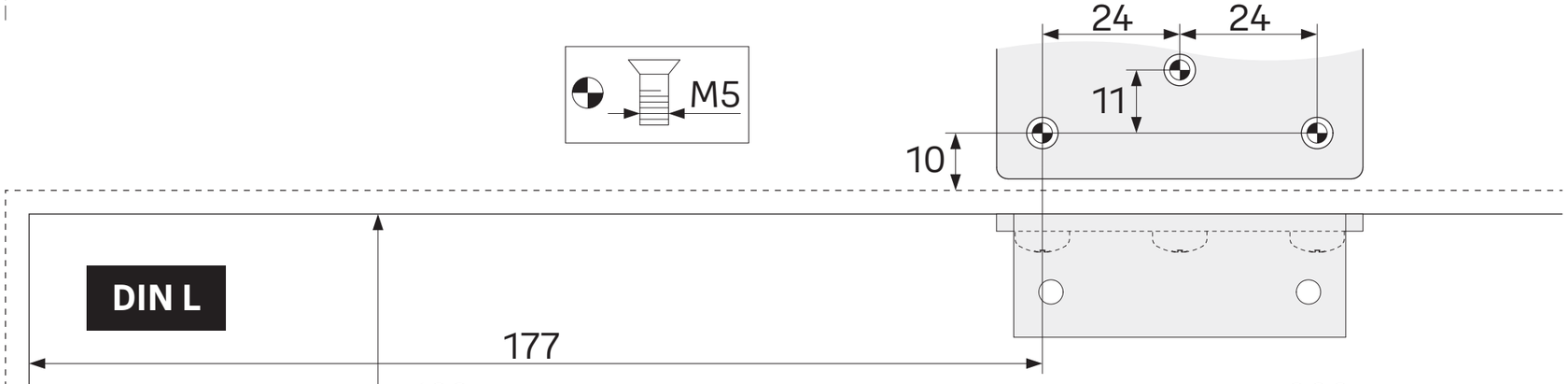

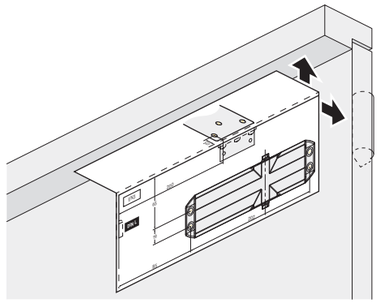

Templates can change shape significantly due to the environment, please check dimensions carefully.

Papierschablonen können sich durch Umwelteinflüsse maßgeblich verändern.
Bei Verwendung der Papierschablone sind die Maße unbedingt nachzuprüfen.

YALE 4000

27.4.2021

Doc. Nr.: D001147903

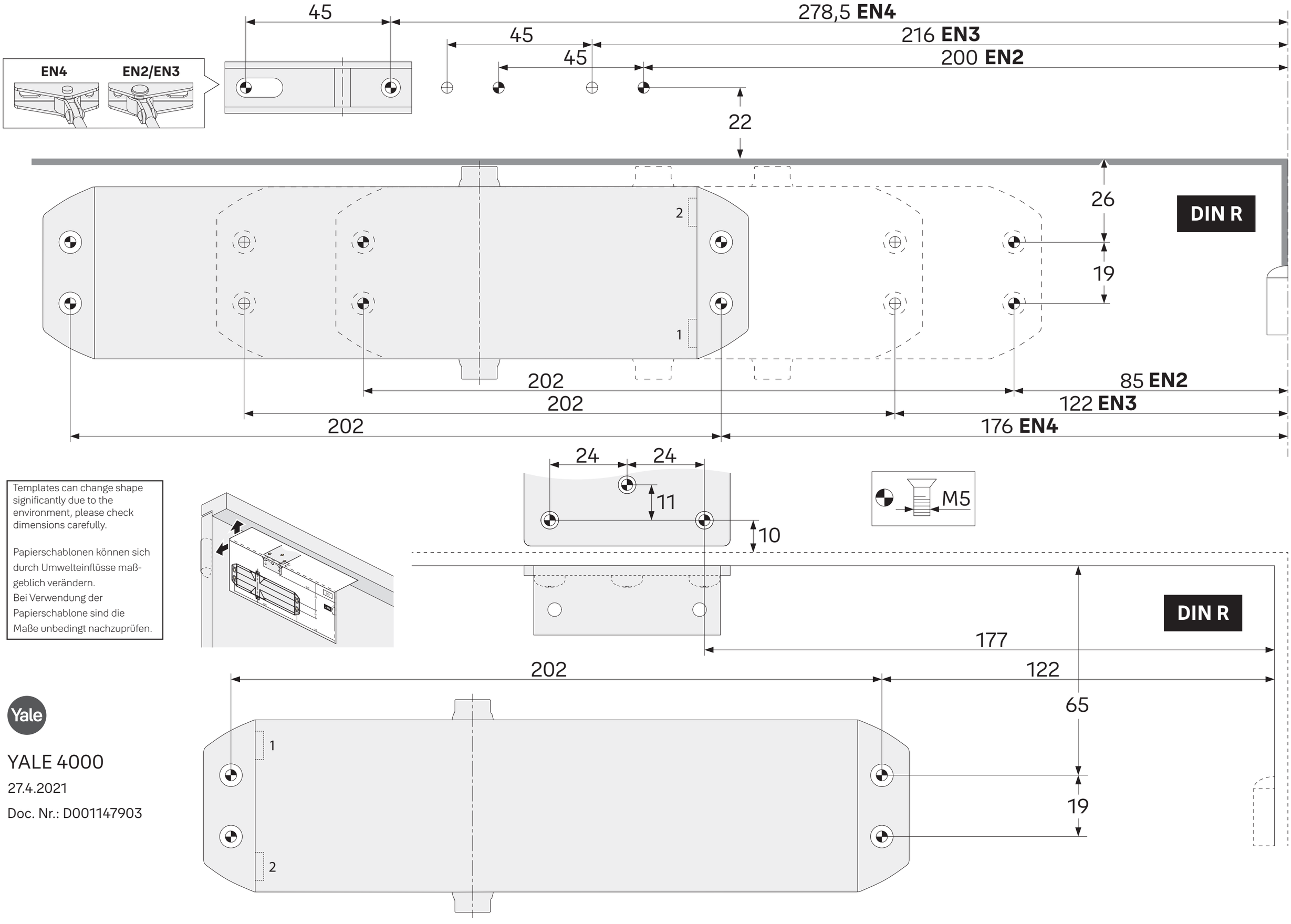

Templates can change shape significantly due to the environment, please check dimensions carefully.

Papierschablonen können sich durch Umwelteinflüsse maßgeblich verändern.
Bei Verwendung der Papierschablone sind die Maße unbedingt nachzuprüfen.

YALE 4000

27.4.2021

Doc. Nr.: D001147903